Rzut

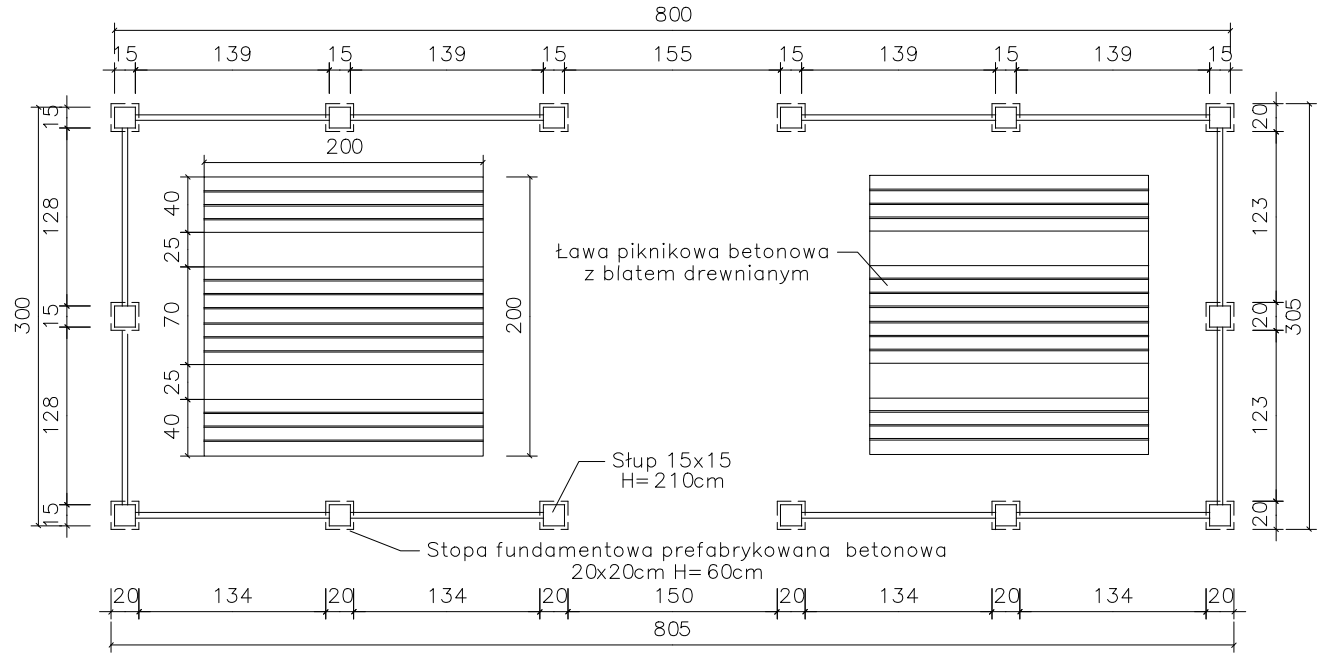

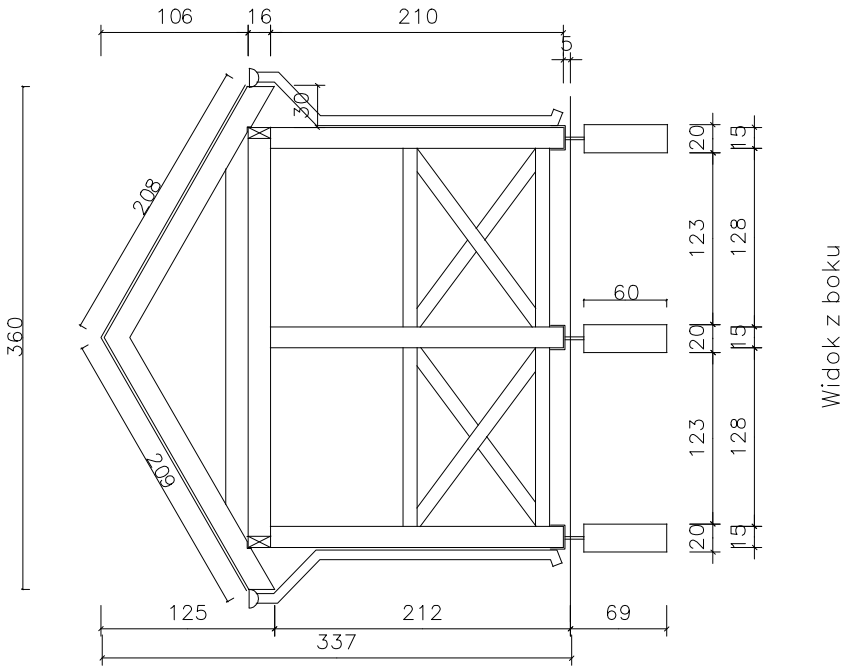

Widok z boku

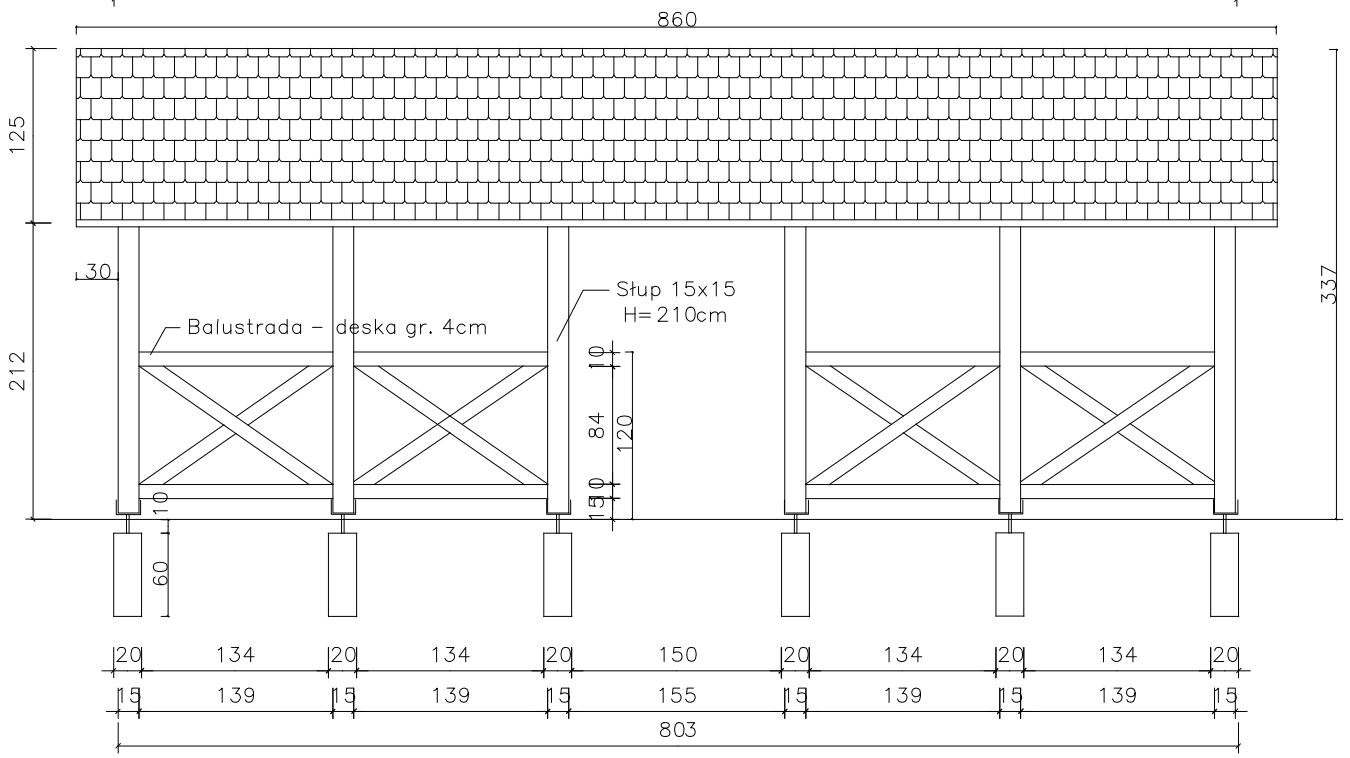

Widok z przidu

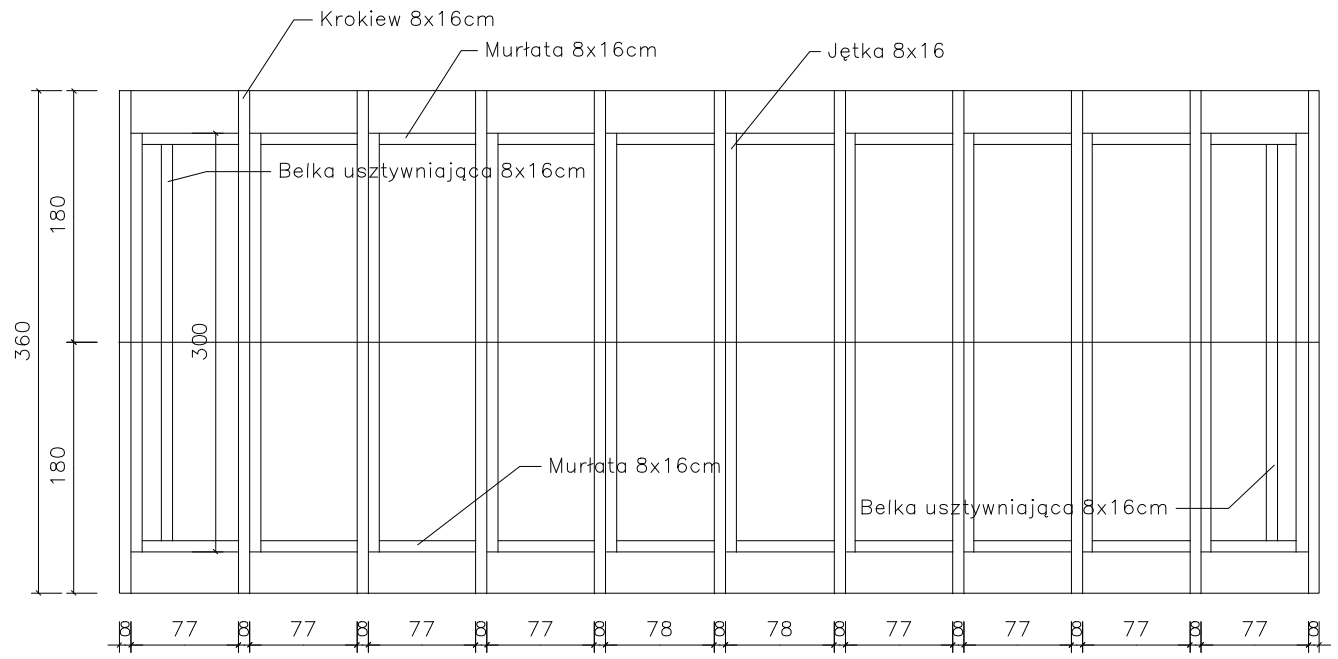

Rzut dachu